DENNA RITNING ÄR JP:S EGENDOM OCH SKALL PÅ BEGÄRAN ÅTERLÄMNAS. DEN FÅR EJ PÅ NÅGOT SÄTT ANVÄNDAS TILL SKADA FÖR JP:S INTRESSEN.
JOHNSON PUMP AB, ÖREBRO

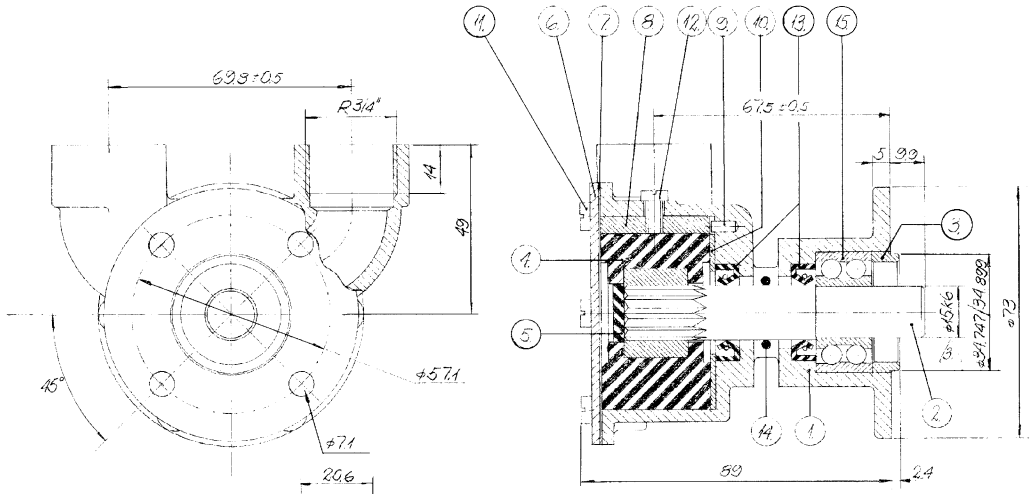

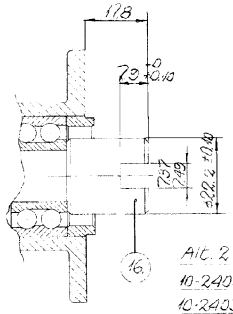

Alt. 2
10-24035-2, F5B-9002
10-24035-3, F5B-9022

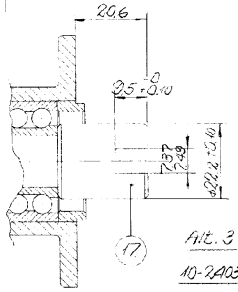

Alt. 3
10-24035-4, F5B-9003

Model number	Pumptype		Cam Kam	Cam screw Kamskruv	Coupling Koppling	Alt.
10-24035-1	F5B-9001	1/1	01-42397	05-04-117	—	1
10-24035-2	F5B-9002	1/1	01-42397	05-04-117	01-45030	2
10-24035-3	F5B-9022	1/2	01-45014	05-04-175	01-45030	2
10-24035-4	F5B-9003	1/1	01-42397	05-04-117	01-45031	3
10-24035-5	F5B-9004	1/1	01-42397	05-04-117	01-45029	4
10-24035-6	F5B-9005	1/1	01-42397	05-04-117	01-45029	5

SAE involute splines
SAE evolventkugg

Diametrical pitch: 20/40

Pressure Angle / Pressvinkel: 30°

Number of teeth / Antal kuggar: 13

Major diameter / Toppdiameter: 17.78 +0 −0.10

Pitch diameter / Delningsdiameter: 16.51

Minor diameter / Kärndiameter: 14.88 +0 −0.20

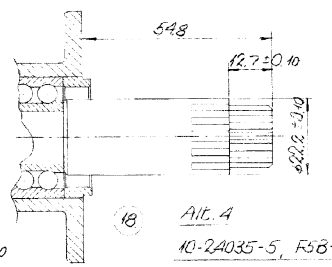

Alt. 4
10-24035-5, F5B-9004

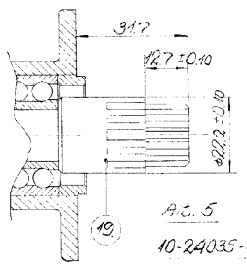

Alt. 5
10-24035-6, F5B-9005

Detalj nr	Antal	Benämning	Material	Dimension	Anm. el. ritn. nr
Splines coupling	19	1	Kuggkoppling		01-45029
Splines coupling	18	1	Kuggkoppling		01-45028
Toothed coupling	17	1	Klokoppling		01-45031
Toothed coupling	16	1	Klokoppling		01-45030
Ball bearing	15	1	Kullager	3202	05-03-127
O-ring	14	1	O-ring	15.3×2.4	05-06-501
Lip seal	13	2	Läppätning	DASM 16287	05 29-105
Cam screw	12	1	Kamskruv		See table
Endcover screw	11	6	Lockskruv	M4×10	05-04-162
Wear plate	10	1	Slitplatta		01-42399
Pin	9	1	Stift		01-42400
Cam	8	1	Kam		See table
Gasket	7	1	Packning		01-42401
Endcover	6	1	Lock		01-42398
Rubber washer	5	1	Gummibricka		01-42446
Impeller	4	1	Impeller		08-1027B
Guide	3	1	Styrning		01-45024
Shaft	2	1	Axel		01-45025
Body	1	1	Pumphus		01-24035

Tolerans där ej annat angives		Bearbetning	Ritning	Ritad	Godkänd	Smst. ritn.
Arbetsmått	Vinklar		Datum	30.10.74		Anm. nr
			Sign.	JC		Stycklista nr

JOHNSON PUMP AB ÖREBRO

Titel: Johnson Impellerpump 10-24035, F5B-9

Skala: 1:1

Ritn. nr: 10-24035

Ändr.	Ändring	Datum	Sign
59 3	ø15k6 var ø15g6	27.5.75	JC
2	Textruta ändr.	13.2.75	JC
1	Kullager var typ 3202	10.2.75	JC

Dimensions in mm.
Mått i mm.

article number 10-24035 pump F5B-9

The product, i.e. concept, design and construction, is the property of Johnson Pump AB