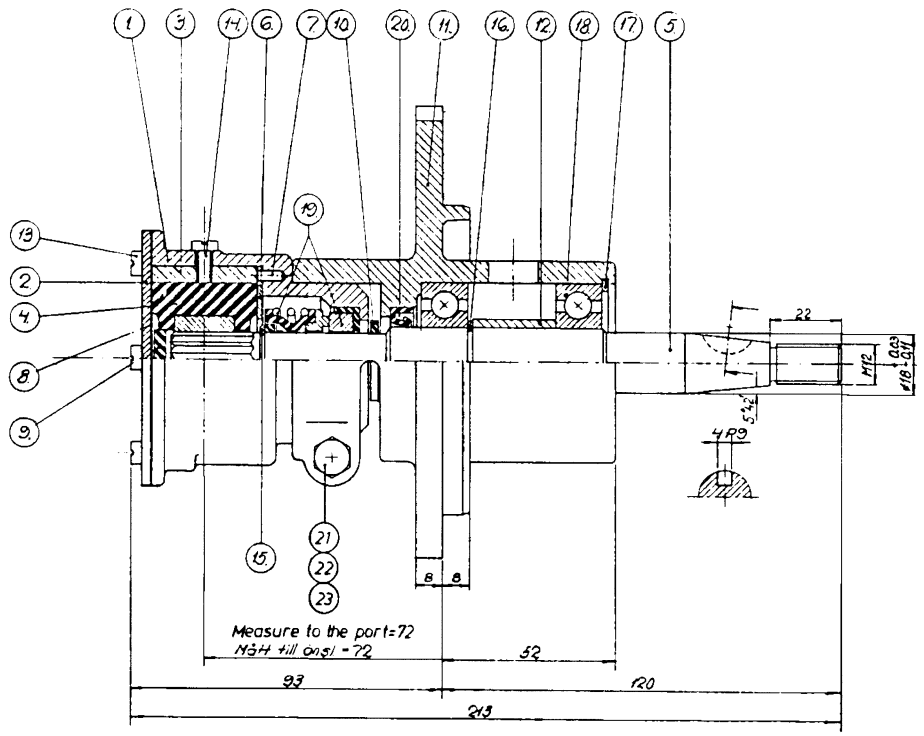

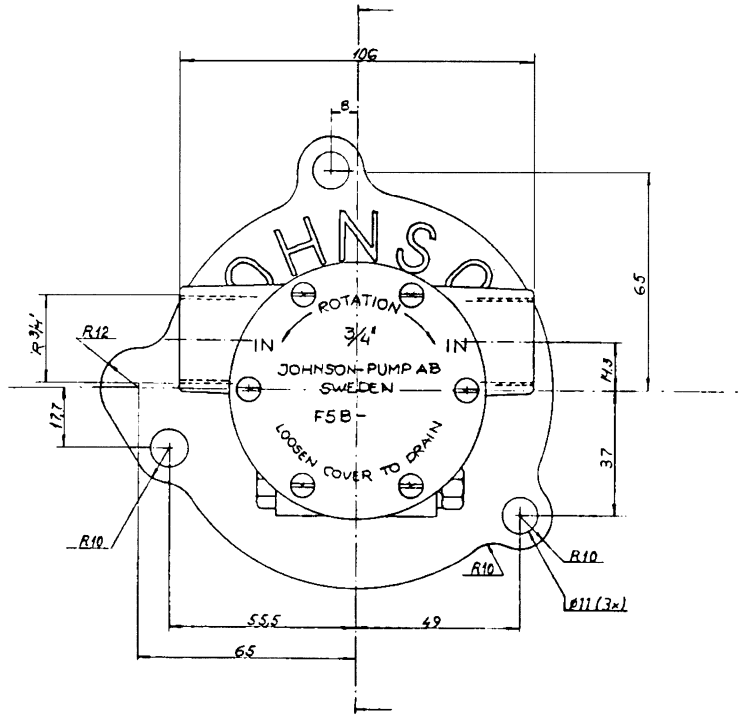

article number 10-22355 pump F5B-9

Pumpbeteckn. Pump no.	Pumptyp Pump type	Kam Cam ③ Benämning Description	Kam Cam ③ Nr. No.	Skruv Screw ⑭
10-22355-1	F5B-9	1/1	01-42397	05-04-117
△2 10-22355-2	F5B-902	1/2	01-45014	05-04-175

Pos.	Qty.	Description	Beskrivning	Material	Dimension	Drawing no.
23	1	Lock washer	Låsbricka		FBB 6,5	05-01-115
22	1	Nut	Mutter U6M t		1/4"-20 UNC	05-05-115
21	1	Bolt	Bult B6S		1/4"-20 UNC x 55	05-04-105
20	1	Lip seal	Tätning		DPSM 20327	05-29-122
19	1	Mech. seal	Mek. tätning			05-20-115
18	2	Ball bearing	Kullager		6204	05-08-117
17	1	Retaining ring	Låsring		SgH 47	05-34-117
16	1	Retaining ring	Låsring		SgA 20	05-34-107
15	1	Retaining ring	Låsring		SgA 16	05-34-105
14	1	Screw	Skruv			See table
13	6	Screw	Skruv		Nr. 8x32 UNC x 10	05-04-115
12	1	Spacer	Distanshylsa			01-42749
11	1	Bearing house	Lagerhus			01-22356
10	1	Slinger	Kastarring			01-42402
9	1	Rubber washer	Gummibricka			01-42446
8	1	Gasket	Packning			01-42401
7	1	Pin	Stift			01-42400
6	1	Wear plate	Slitbricka			01-42399
5	1	Shaft	Axel			01-32582
4	1	Impeller	Impeller			08-1027B
3	1	Cam	Kam			See table
2	1	End cover	Lock			01-42398
1	1	Body	Pumphus			01-31927-2

XM nr	Ändr. nr	Ändring	Datum	Sign.
	4	Skruv dd. nr. 14, 05-04-117 ersätter 05-04-145	4.10.1979	
	3	Engelsk text tillkommit	3.5.77	OJ
	2	Allt 10-22355-2 tillkommit	17.2.76	OJ
	1	Mått införde	22-1-75	HJ

Tolerans där ej annat angivet: Arbetsmått / Vinklar — Bearbetning — Ritning — Datum 17.10.1972 — Sign. — Ritad — Godkänd — Sanct. rtn. — Ändr. nr — Stycklista nr

JOHNSON METALL AKTIEBOLAG DEGEBO

Titel: Johnson Impellerpump 10-22355, type F5B-9

Skala 1:1

Rtn. nr 10-22355

1:55

Engine Cooling, flange-mounted pumps

The product, i.e. concept, design and construction, is the property of Johnson Pump AB