	1	JM-beteckn. & std. detalj infört	AH
5	2	Detalj nr 16 har ändr. beteckn.	30-10-68	AH
	3	-nr reviderade	8-4-69	AH
16	4	Pumpnetto [illegible]	4.11.1970	[illegible]
	5	Nytt nummersystem infört	22.1.1973	[illegible]
	6	Nummersystem ändrat	28-1-75	HJ
	7.	Det.nr. 23, VPos: 944906 ny: 965920		
	8	Det.nr. 13, antal ändr. fr. 1 till 2	7.5.76	OJ.

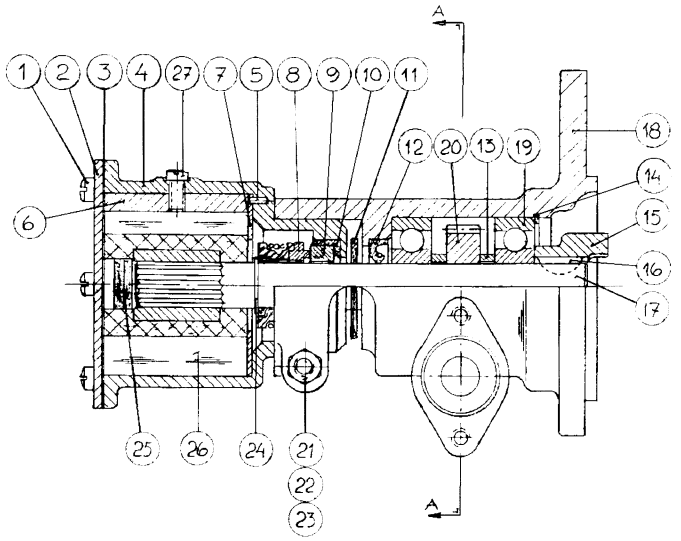

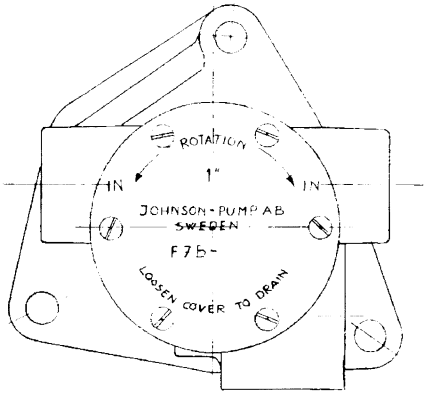

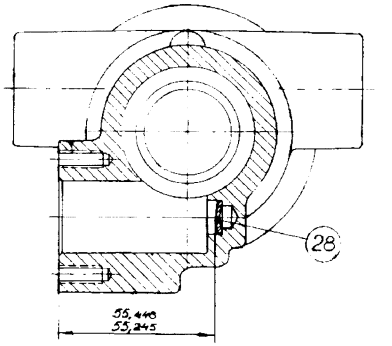

OBS!
Pumphusets (det. 4) anslutningsportar skall vara gängade med 1"–11½ NPSF

Kamhöjd 3,3 mm

Pumptyp F7B-902, JP-nr 10-11236-3

Pos	Antal	Matr. eller JM ritn NR	Pos	Antal	Matr. eller JM ritn NR
1	6	05-04-117	15	1	01-42538
2	1	01-42441	16	1	01-42697
3	1	01-42585	17	1	01-42536
4	1	01-21862-1	18	1	01-11229
5	1	01-42400	19	2	05-08-21
6	1	01-42584	20	1	07-817766
7	1	01-42443	21	1	05-4-105
8	1		22	1	05-05-115
9	1	05-20-115	23	1	05-01-115
10	1		24	1	05-34-105
11	1	01-42402	25	2	01-42446
12	1	05-29-125	26	1	08-1028B
13	2	01-42537	27	1	05-04-125
14	1	05-34-117	28	1	07-420143

Kamhöjd 4,7 mm

Pumptyp F7B-903, JP-nr 10-11236-2

Pos	Antal	Matr. eller JM ritn NR	Pos	Antal	Matr. eller JM ritn NR
1	6	05-04-117	15	1	01-42538
2	1	01-42441	16	1	01-42697
3	1	01-42445	17	1	01-42536
4	1	01-21862-1	18	1	01-11229
5	1	01-42400	19	2	05-08-21
6	1	01-42442	20	1	07-817766
7	1	01-42443	21	1	05-04-105
8	1		22	1	05-05-115
9	1	05-20-115	23	1	05-01-115
10	1		24	1	05-34-105
11	1	01-42402	25	2	01-42446
12	1	05-29-125	26	1	08-1028B
13	2	01-42537	27	1	05-04-144
14	1	05-34-117	28	1	07-420143

Johnson-Metall
Impellerpump F7B-9 (1"P)
10-11236

article number 10-11236 pump F7B-9

The product, i.e. concept, design and construction, is the property of Johnson Pump AB

Engine Cooling, flange-mounted pumps

1:99

JOHNSON PUMP

Engine cooling